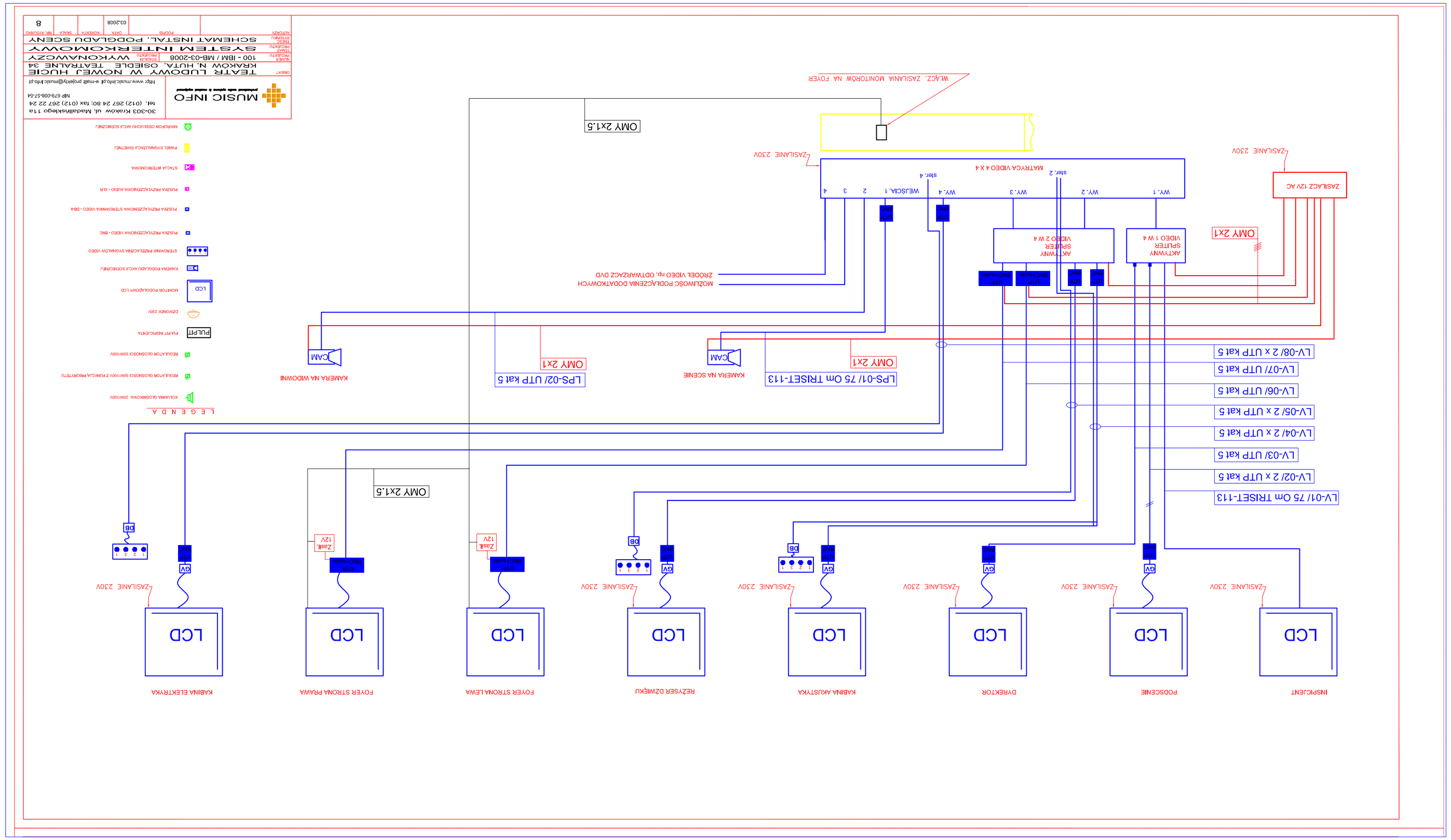
INSPICJENT
PODSCENIE
DYREKTOR
KABINA AKUSTYKA
REŻYSER DŹWIĘKU
FOYER STRONA LEWA
FOYER STRONA PRAWA
KABINA ELEKTRYKA
LCD
ZASILANIE 230V
ZASILACZ 12V AC
OMY 2x1
ARCTWINY SPLITER VIDEO 1 W 4
ARCTWINY SPLITER VIDEO 2 W 4
MATRYCA VIDEO 4 X 4
WEJŚCIA. 1
WY. 1
WY. 2
WY. 3
WY. 4
MOZLIWOSC PODŁĄCZENIA DODATKOWYCH ZRÓDEŁ VIDEO np. ODTWARZACZ DVD
LV-01/ 75 Om TRISET-113
LV-02/ 2 x UTP kat 5
LV-03/ UTP kat 5
LV-04/ 2 x UTP kat 5
LV-05/ 2 x UTP kat 5
LV-06/ UTP kat 5
LV-07/ UTP kat 5
LV-08/ 2 x UTP kat 5
LPS-01/ 75 Om TRISET-113
LPS-02/ UTP kat 5
KAMERA NA SCENIE
KAMERA NA WIDOWNI
CAM
WŁĄCZ. ZASILANIA MONITORÓW NA FOYER
LEGENDA
KOLUMNA GŁOŚNIKOWA 20W/100V
REGULATOR GŁOŚNOŚCI 50W/100V
REGULATOR GŁOŚNOŚCI 50W/100V Z PAMIĘCIĄ PROMTRTLU
PULPIT INSPICJENTA
DZWONEK 230V
MONITOR PODŚLUCHOWY LCD
KAMERA PODGLĄDU AKCJI SCENICZNEJ
STEROWNIK PRZEŁĄCZNIA SYGNAŁÓW VIDEO
PULSZKA PRZYŁĄCZENIOWA VIDEO - BNC
PULSZKA PRZYŁĄCZENIOWA STEROWNIKA VIDEO - DB9
PULSZKA PRZYŁĄCZENIOWA AUDIO - XLR
STACJA INTERKOMOWA
PANEL SYGNALIZACJI SWETNEJ
MIKROFON OGŁOSZONIU AKCJI SCENICZNEJ
MUSIC INFO
30-303 Kraków ul. Matejkowskiego 11a
tel. (012) 267 24 80; fax (012) 267 22 24
NIP 679-008-57-64
http: www.music.info.pl e-mail: projekty@music.info.pl
OBIEKT: TEATR LUDOWY W NOWEJ HUCIE
KRAKÓW N. HUTA, OSIEDLE TEATRALNE 34
RODZAJ INSTALACJI: SYSTEM INTERKOMOWY
TYTUŁ: SCHEMAT INSTAL. PODGLĄDU SCENY
NUMER: 8
NR. RYSUNKU
SKALA
KOREKTA
DATA
03.2008
PODPIS

ERROR: syntaxerror
OFFENDING COMMAND: --nostringval--

STACK:

/Title
()
/Subject
(D:20080417092908+02’00’)
/ModDate
()
/Keywords
(PDFCreator Version 0.9.5)
/Creator
(D:20080417092908+02’00’)
/CreationDate
(maro)
/Author
-mark-